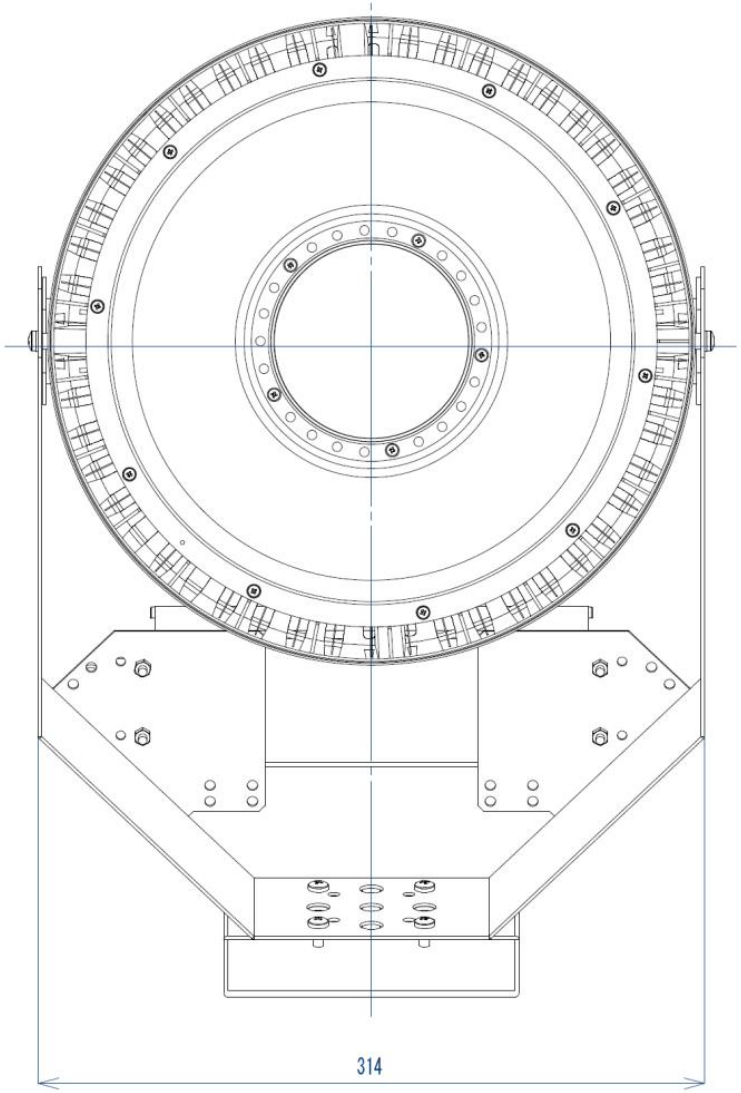
314

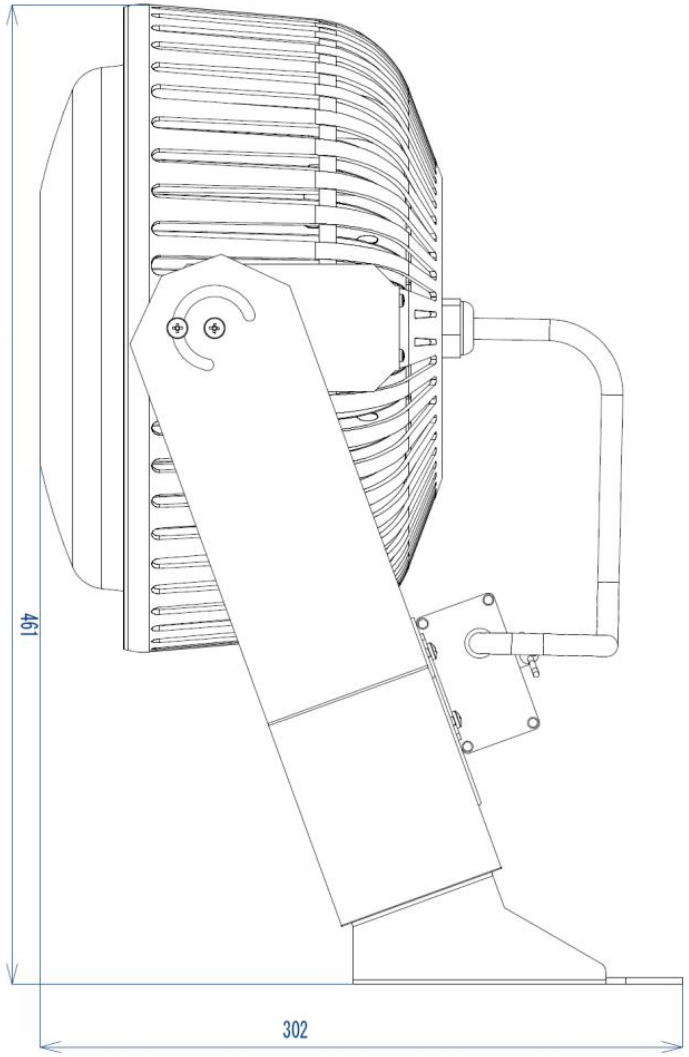
461
302

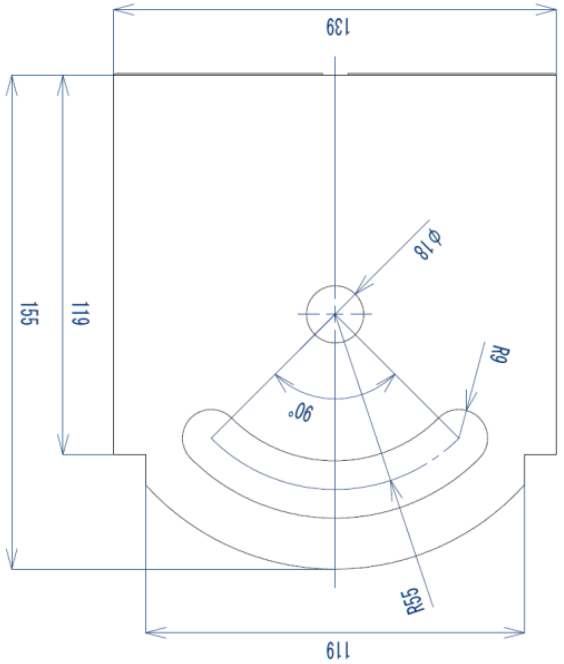
139
155
119
119
Ø18
R9
90°
R55